Hoja de Refacciones
Spare Parts Sheet

PRIMMA® C-67
Juego de Manerales Grandes
Kit of Big Handles

Kit de refacciones para mantenimiento preventivo / *Kit of spare parts for preventive maintenance.*

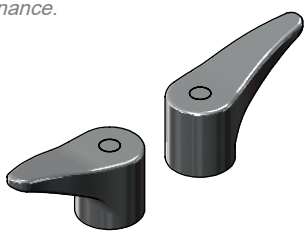

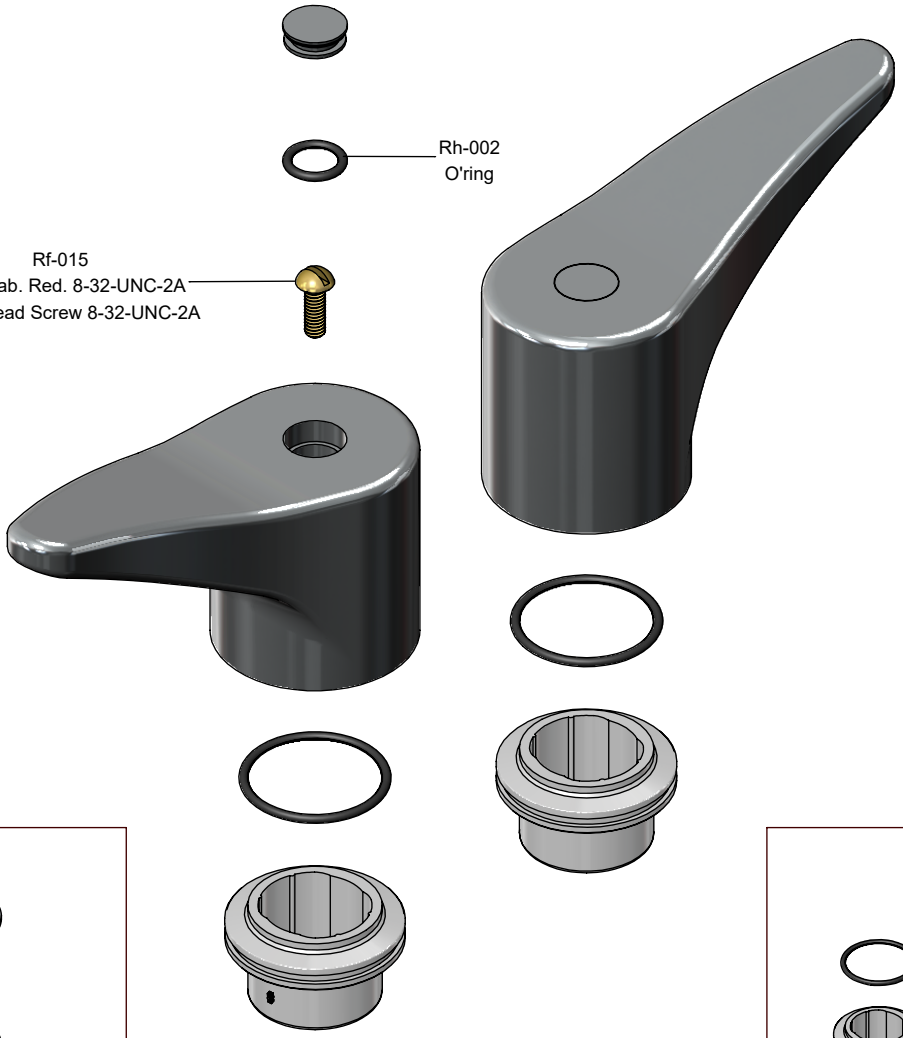

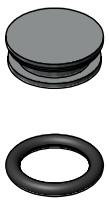

Sh-355
Botón con o'ring
Button with o'ring

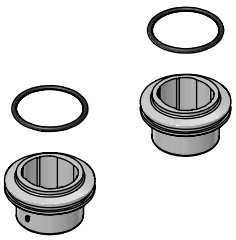

Sh-1549
Kit de Bujes Anti Desplazamiento
Anti-slip Bushing Kit

Asesoría y Servicio Técnico:
Consultancy and Technical Service:
(52) 55 53 33 94 31
servicio.tecnico@helvex.com.mx

Refacciones Originales:
Original Spare Parts:
www.refaccioneshelvex.com.mx
refacciones@helvex.com.mx

(52) 55 53 33 94 00
(52) 55 53 33 94 21
Ext. 5913, 5068 y 4815

Visite nuestras páginas **www.helvex.com.mx** para México y **www.helvex.com** para el mercado internacional. / *Visit our pages **www.helvex.com.mx** for México and **www.helvex.com** for the international market.*