HELVEX M.R.
garantía de calidad

E-924

Nautilia®

Monomando para Lavabo con Desagüe de Push
Single Lever Basin with Drain Push

Kit de refacciones para mantenimiento preventivo. */ Kit of parts for preventive maintenance.*

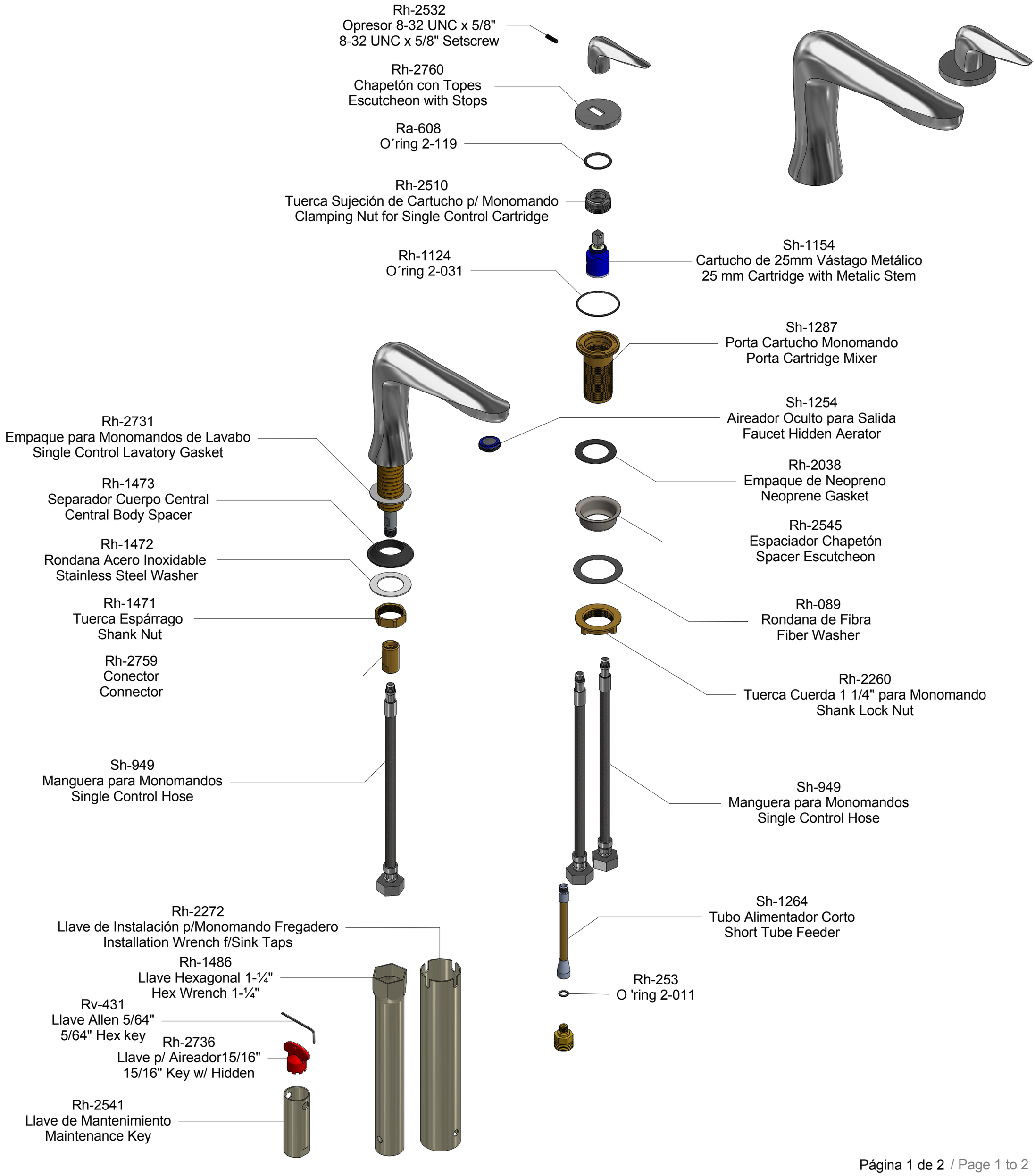

Asesoría y Servicio Técnico: 01800 909 2020
Consultancy and Technical Service: 01(55)53339431
servicio.tecnico@helvex.com.mx

Refacciones Originales: 01 800 890 0594
Original Parts: 01 (55) 53 33 94 00
53 33 94 21
refacciones@helvex.com.mx Ext. 5068, 5815 y 5913

Monomandos para Lavabo / *Labatory Single-Lever*

Nota: Para adquirir las refacciones, visite nuestra página de internet www.helvex.com.mx
Note: To purchase the parts online visit our website www.helvex.com.mx

ND

Sub-ensambles / *Sub-assemblies*

Th-064
Contra de Push para Lavabo sin Rebosadero
Push Drain Lavatory without Overflow

Sh-1372
Maneral p/ Monomando
Handle to Mixer

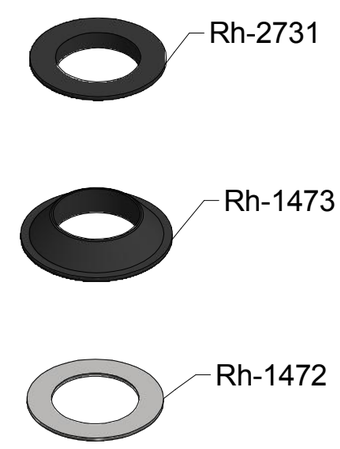

Sh-1448
Kit de Empaques de Sujeción
Fixing Gaskets Kit

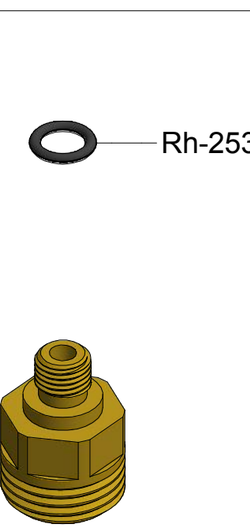

Sh-1367
Tuerca Conector c/ O´ring
Connector Nut with O-ring

Sh-949
Manguera para Monomandos
Single Control Hose

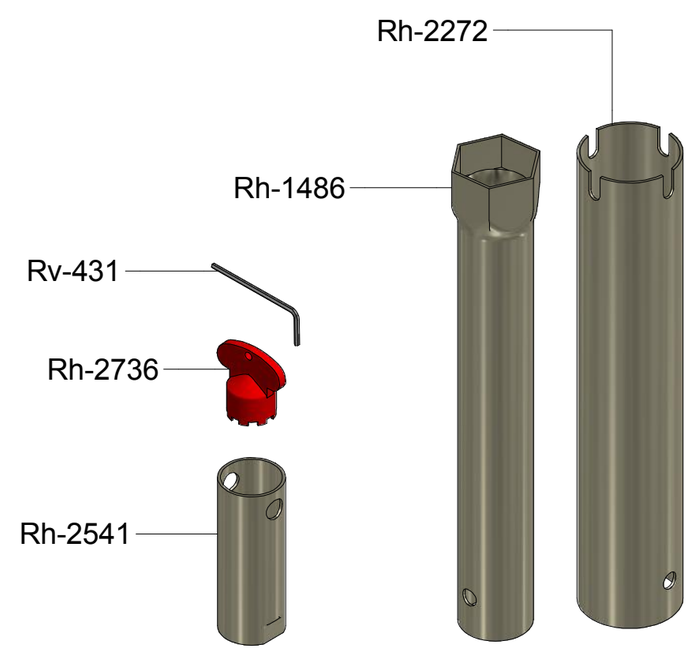

Sh-1480
Kit de Llaves de Mantenimiento
Maintenance Key Kit

Asesoría y Servicio Técnico: 01800 909 2020
Consultancy and Technical Service: 01(55)53339431
servicio.tecnico@helvex.com.mx

Refacciones Originales: 01 800 890 0594
Original Parts: 01 (55) 53 33 94 00
53 33 94 21
refacciones@helvex.com.mx Ext. 5068, 5815 y 5913

Nota: Para adquirir las refacciones, visite nuestra página de internet
www.helvex.com.mx
Note: To purchase the parts online visit our website
www.helvex.com.mx

ND