Kit de refacciones para mantenimiento preventivo. */ Kit of parts for preventive maintenance.*

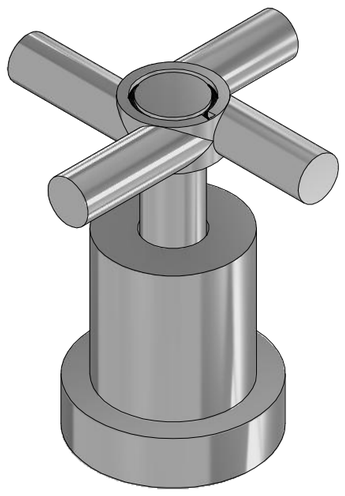

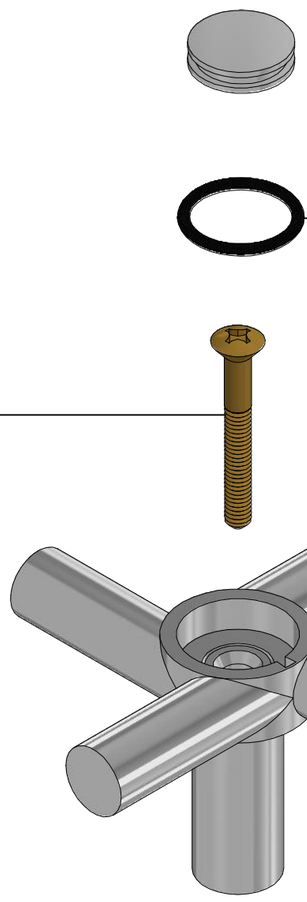

Rh-741
O´ring 2-016

Rh-1272
Tornillo de 8-32 UNC-2Ax1 3/4"
Screw 8-32 UNC-2Ax1 3/4 "

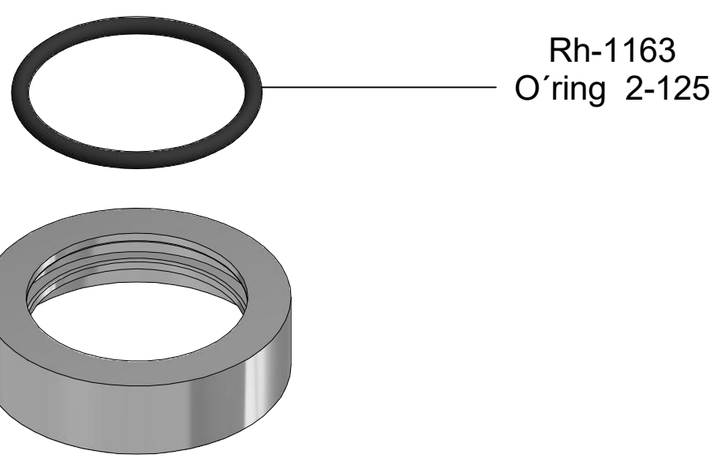

Rh-1163
O´ring 2-125

Rh-2263
Base para Maneral
Handle Base

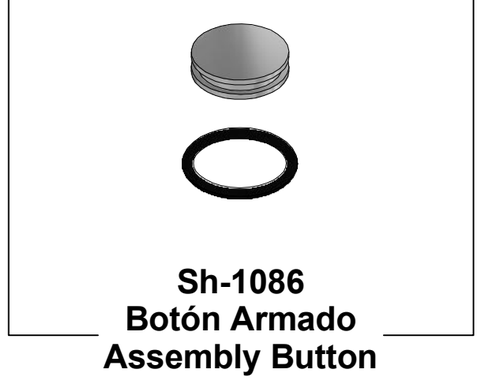

Sh-1086
Botón Armado
Assembly Button

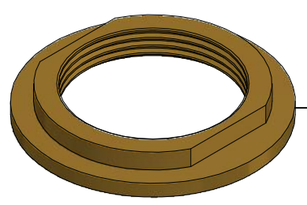

Rh-2264
Contra Tuerca de Sujeción
Lock Nut

Rh-1159
Empaque
Gasket

Asesoría y Servicio Técnico:
Consultancy and Technical Service:
(52) 55 53 33 94 31
servicio.tecnico@helvex.com.mx

Refacciones Originales:
Original Spare Parts:
www.refaccioneshelvex.com.mx
refacciones@helvex.com.mx

(52) 55 53 33 94 00
(52) 55 53 33 94 21
Ext. 5913, 5068 y 4815